Store notice d’installation

Store coffre entier en bois 1.5m à 4.5m

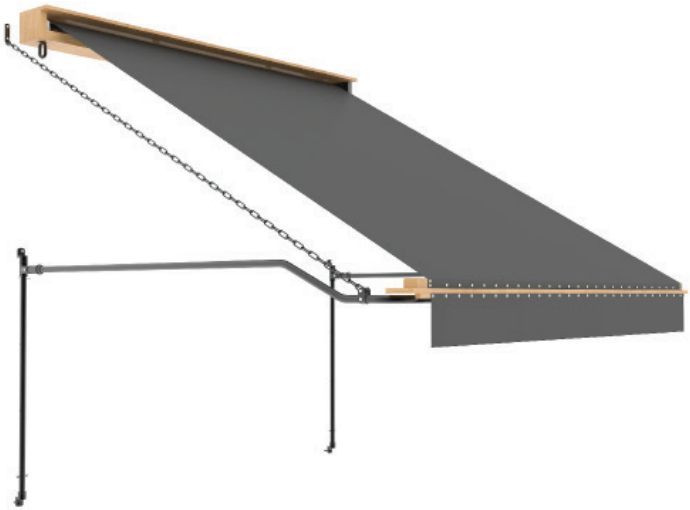

Notice d'installation pour store coffre entier en bois

Contenu

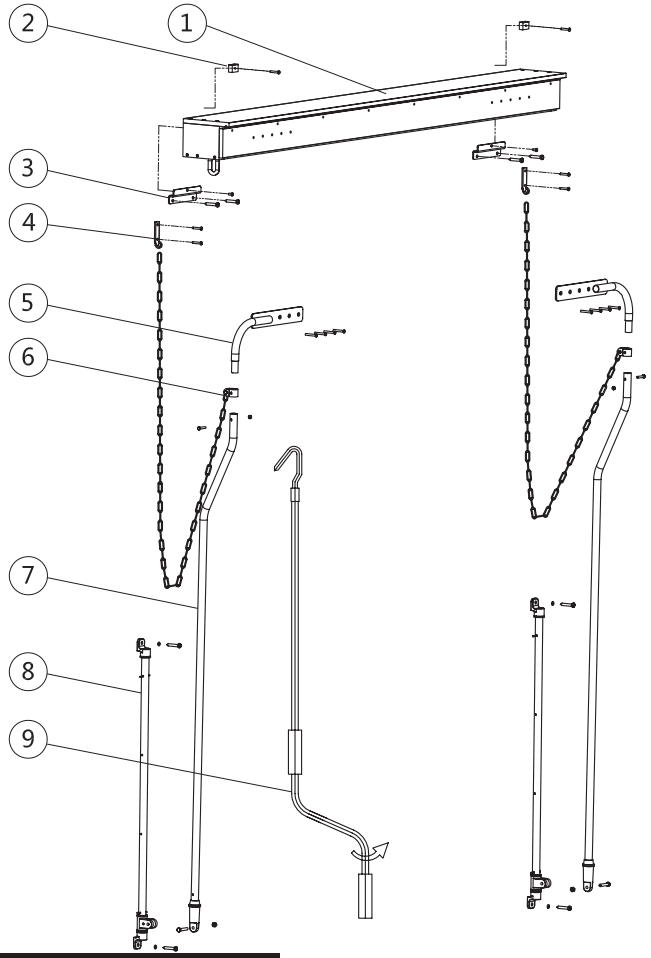

Outils recommandés

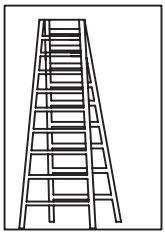

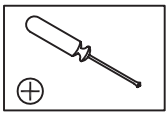

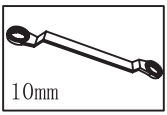

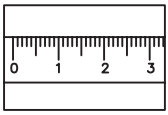

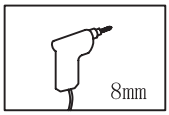

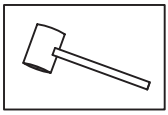

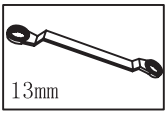

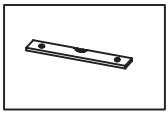

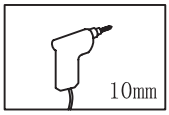

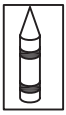

Liste des pièces

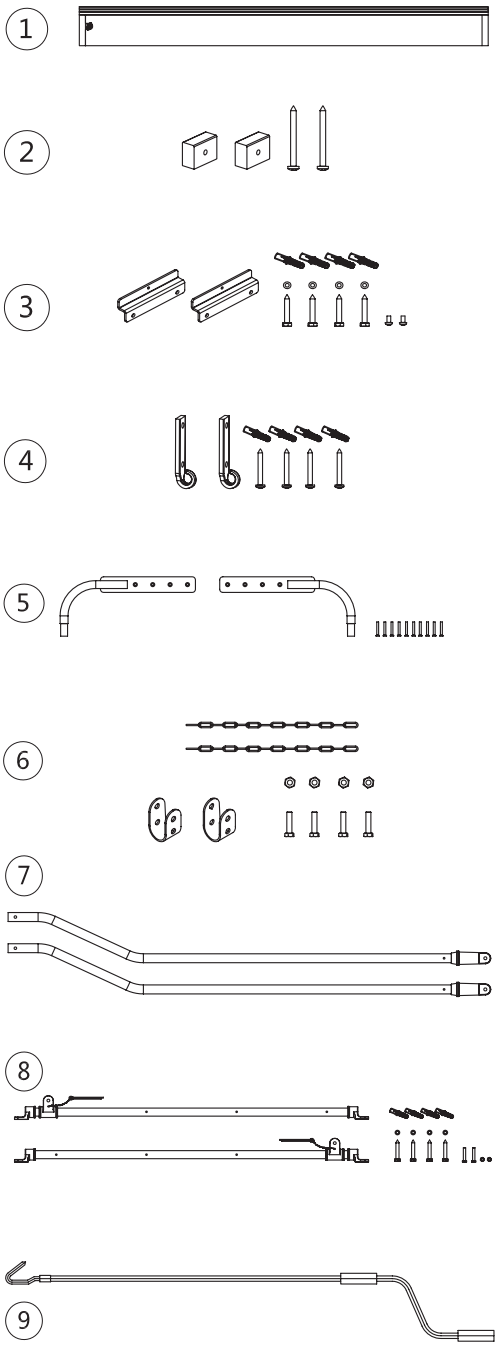

Avertissement

Nous recommandons au minimum deux personnes pour l'installation de ce store. Le store et sa structure peuvent être livrés avec avec un plastique de protection. Celui-ci doit être enlever avant l'installation.

Les sacs plastique peuvent être dangereux pour les enfants. Assurez vous de ne pas le laisser à leur portée afin d'éviter qu'ils puissent s'étouffer avec.

Le store peut être installé sur un support en bois, à condition qu'il soit suffisament résistant et puisse supporter son poids. Assurez vous dans ce cas là, d'utiliser les bons supports de fixation appropriés.

Garantie

Le store est garantie pour toutes pièces défectueuse pendant deux ans. Les pièces seront changées durant toute cette période.

Designé au Royaume Uni et manufacturé en Chine.

CE

Etape 1: Percer les trous (2.5m de largeur)

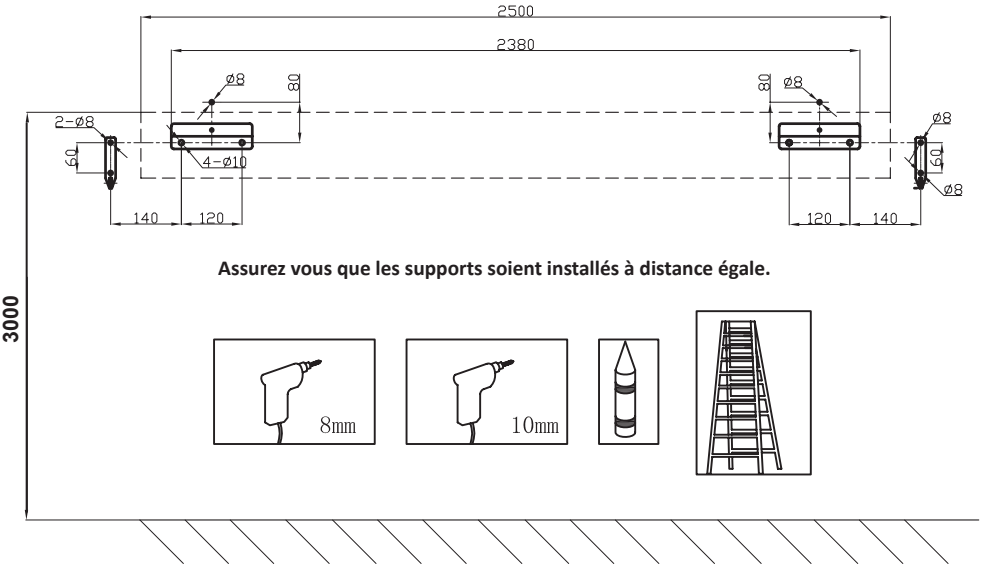

Assurez vous que les supports soient installés à distance égale.

Etape 1: Percer les trous (3m de largeur)

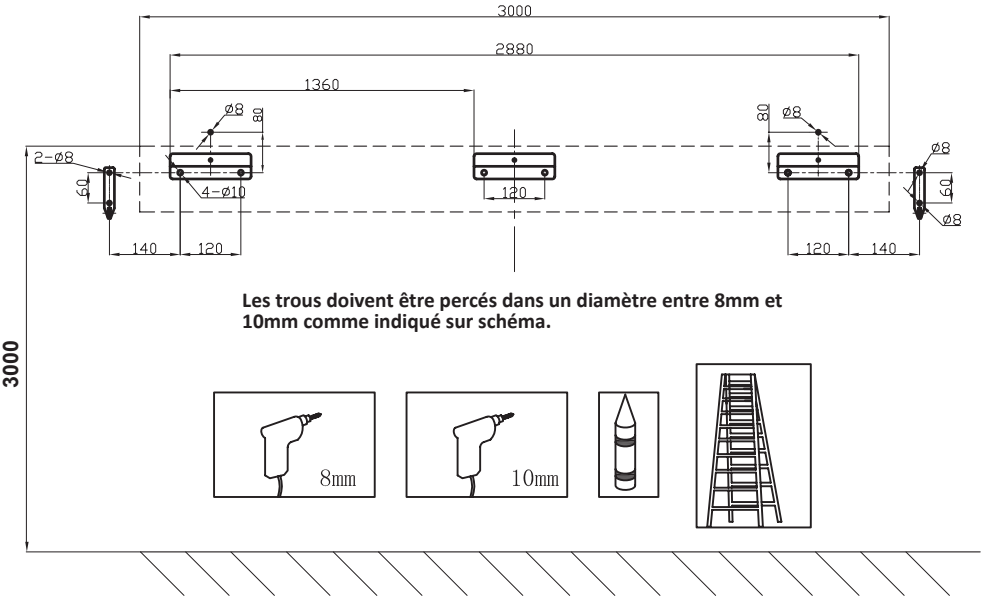

Les trous doivent être percés dans un diamètre entre 8mm et 10mm comme indiqué sur schéma.

Etape 1: Percer les trous (3.5m de largeur)

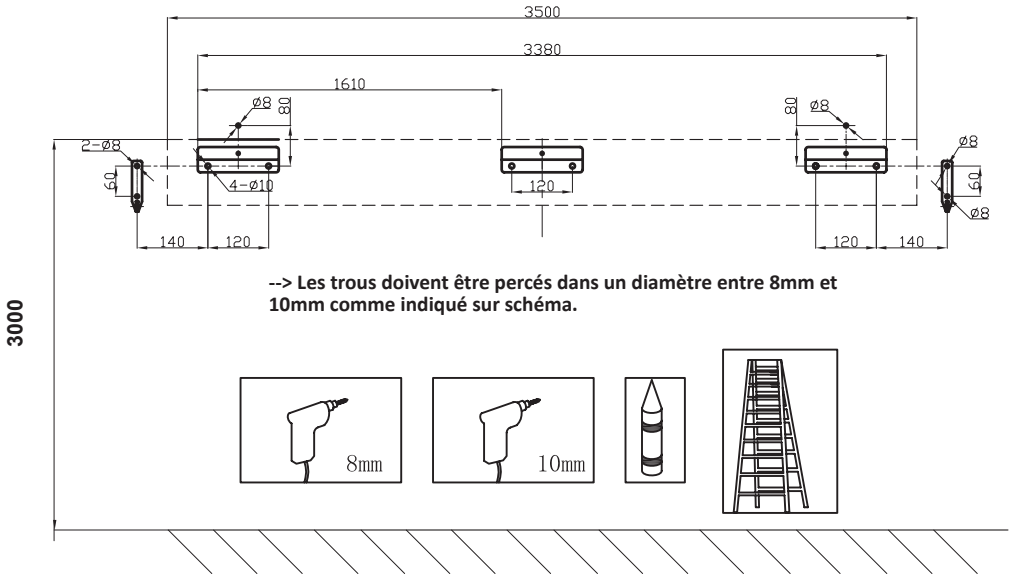

--> Les trous doivent être percés dans un diamètre entre 8mm et 10mm comme indiqué sur schéma.

Etape 2: Attachement des supports

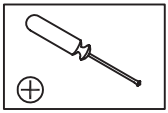

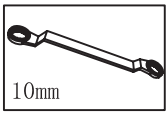

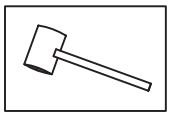

Partie i : Commencez par fixer les supports du coffre du store au mur

Partie ii: Fixez les petites vis cruciformes au support du coffre

A noter : Faites attention que lors de l'étape 1, les supports soient bien à niveau

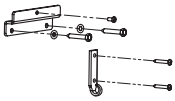

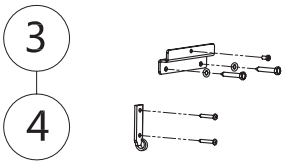

Etape 3: Installation du store

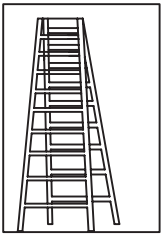

A noter : Nous recommandons d'utiliser deux escabots pour les deux personnes qui installeront le store. N'essayez pas de fixer le store seul sans assistance.

Partie i : Soulevez le store à chaque extrémité et déposez le coffre en bois du store sur les supports fixés au mur

Partie ii : Fixer le store aux supports en vissant les vis cruciformes mentionnées dans l'étape 2

Partie iii : Installez le bloc en bois (partie 2), cet élément permet d'accentuer a rigidité du store et éviter les mouvements pouvant l'endommager.

Etape 3: installation du store, suite

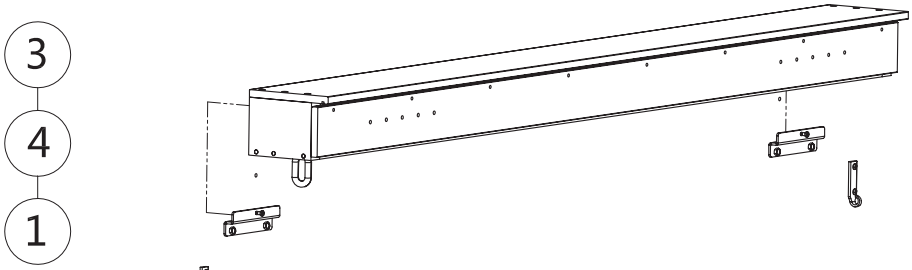

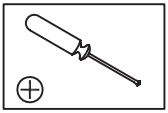

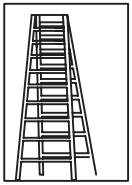

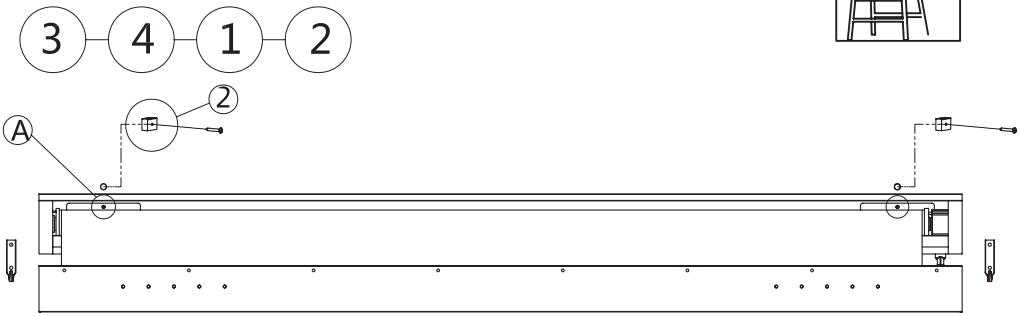

Etape 4: Assemblage des bras

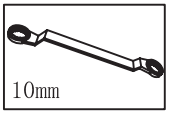

5-6-7 Assemblez le bras à sa charnière

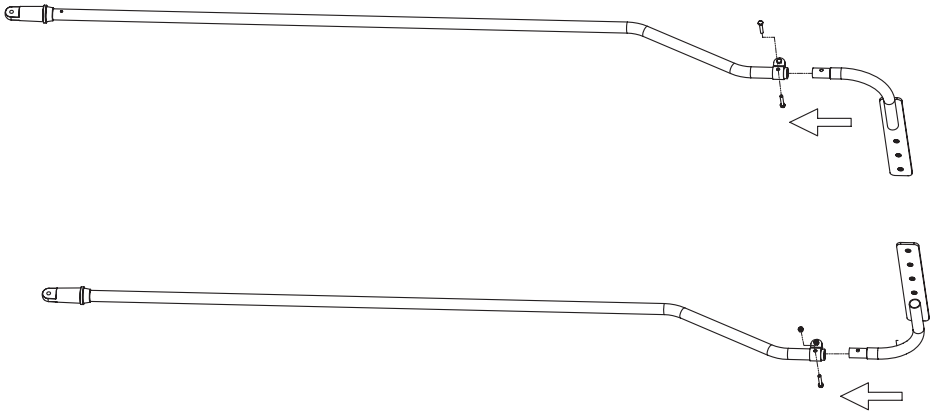

Etape 5: Installation des bras

3
4
1
2
5
6
7

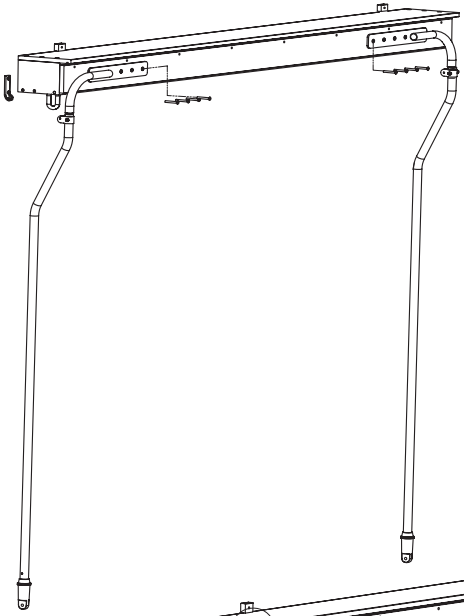

Fixez les bras sur l'avant de la structure en bois

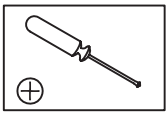

Etape 6: Barre centrale

3
4
1
2
5
6
7
8

Partie i : Fixez les bras (Partie 5 et 7) à la barre centrale (Partie 8)

Partie ii : Fixez la barre centrale au mur

Important : Assurez vous que l'espace entre la barre centrale et le coffre en bois est de 5mm

Assurez que la barre centrale est bien à niveau

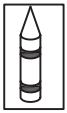

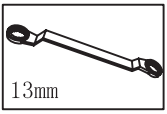

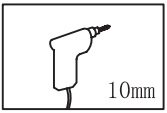

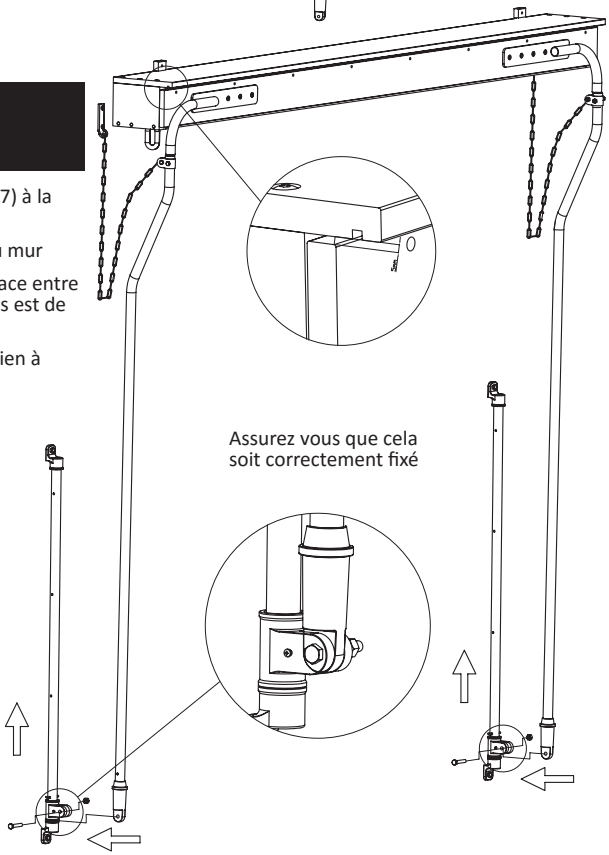

Assurez vous que cela soit correctement fixé

Etape 7: Utilisation du store

Une fois installé, testez le store en le dépliant plus en le rétractant

Important : Après l'avoir testé, assurez vous que l'espace mentionné dans l'étape 6 est toujours de 5mm

Important : Si l'écart est de plus de 5mm, la face avant de la barre centrale pourraît tordre le dessous du coffre. A l'inverse, si l'espace est inférieur à 5mm, la face avant de la barre centrale va tordre le dessus du coffre. Cela pourraît causer des problèmes lors de la manipulation du store.

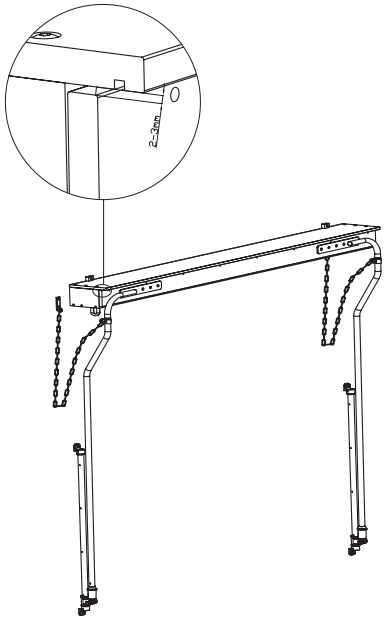

Etape 8: Ajustement de l'angle

Lorsque vous aurez entièrement déployer le store, vous pourrez ajuster l'inclinaison du store, en faisant glisser l'articulation du bras de haut en bas par rapport a la barre centrale. Il existe au total 4 positions qui sont maintenus en place par une goupille de blocage .

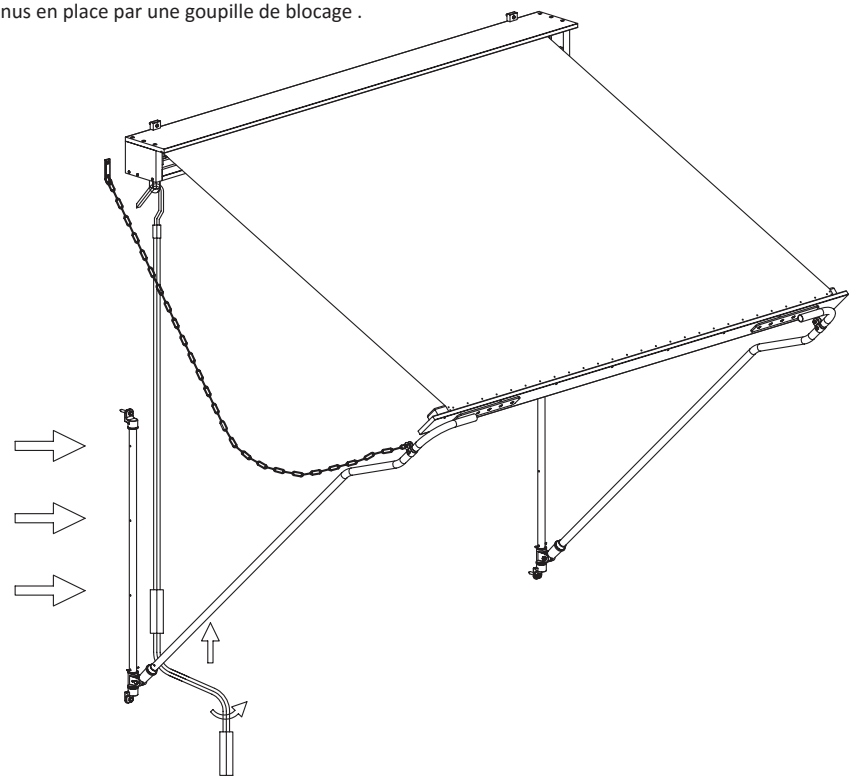

Etape 9: Chaîne en acier

Les chaînes en acier ont pour but d'apporter une sécurité complémentaire à l'avant de la barre centrale. La longueur de la chaîne peut être ajustée en fonction de l'inclinaison que souhaitez donner à votre store.

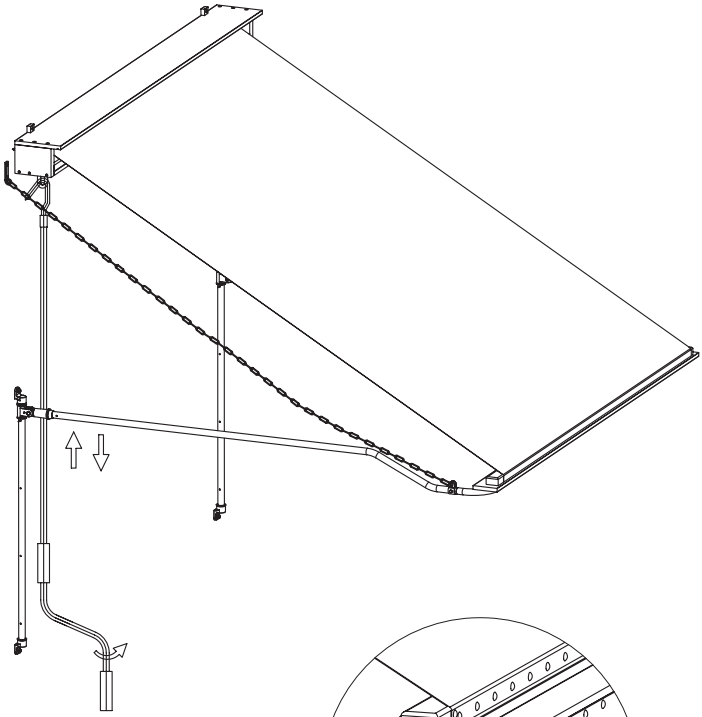

Etape 10: Extraire le lambrequin

Il est possible d'enlever le lambrequin du store.

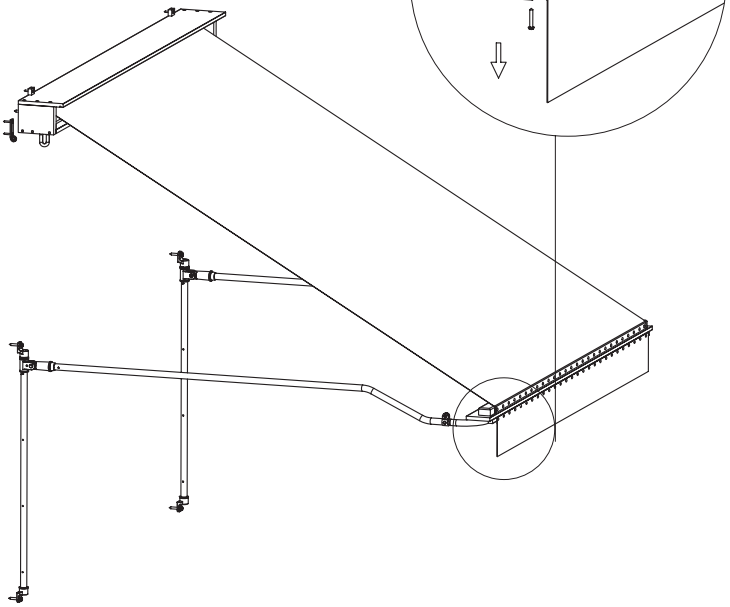

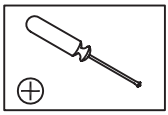

Foire aux questions

1. Quelle est la projection maximale du store ?

Vous pouvez contrôler la projection du store en le déployant manuellement. Il peut aussi être entièrement déployé ou entièrement rétracté.

2. Est t'il possible d'enlever le treuil ?

Oui il vous est possible de le dévisser.

3. Le tissu de la toile c'est déformé, comment puis-je résoudre ce problème ?

Assurez vous que le store n'est pas projeté audela de sa limite (la toile va se détendre par le haut de l'enrouleur et va s'affaisser)

4. Mon store ne se rétracte pas correctement. Que dois-je faire ?

Assurez vous que les bras sont bien a niveau (schéma 2 et 6)

5. Comment régler l'inclinaison du store ?

Voir étape 8

6. Comment garder mon store propre ?

Veuillez consulter la section entretien du store

Entretien du store

Lorsque le store est installé, il est important de prendre en considération les conditions d'entretien des composants du store, afin de lui assurer une longue durée de vie.

La toile du store a été conçue dans un polyester résistant aux intempéries pour assurer de longues années de service. Appliquez des produits de traitement pour le bois, pour garder un coffre esthétique et de qualité - Au minimum une fois par an.

Les tâches causées par les oiseaux peuvent facilement être nettoyées avec une éponge à condition de ne pas laisser la tâche s'incruster dans le tissu .

Le store doit toujours être retracté en cas de mauvaise condition météo (vent important ou forte pluie) et ne doit pas être laissé exposé sur une période prolongée.

La toile du store n'est pas garantie en cas de dégradation causée par les intempéries.

Le mécanise d'enroulement, le treuil ainsi que les joints du store doivent être régulièrement lubrifiés (tous les 4 à 6 mois)

La structure et le mécanisme du store doivent être nettoyés au moins une fois par un, avec une éponge douce et de l'eau chaude.

Les conditions d'entretien pour la toile du store sont les mêmes. Un nettoyage au minimum d'une fois par un est fortement recommandé Vous pouvez pour cela, utiliser un détergent pour tissus que vous mélangerez à de l'eau chaude. Il vous suffira de frotter avec une éponge douce pour que que la toile retrouve une apparence neuve.

La tissu a été conçu dans polyester extrêmement robuste, imperméable, résistant aux UV grâce à sa densité de 300g/m2.

Remarque : Il est important que le store soit suffisament incliné afin que la pluie puisse couler le long de la toile,évitant la création d'une cuvette qui pourrait déchirer le tissu .